DS PLASTICS
WATERTIGHT SOLUTIONS

SLIM RAIN BUDGET FILTRE EAU DE PLUIE 110

ART 6817

SURFACE DE TOIT (M²)	MATERIEL	PLACEMENT	CAPACITE DRAINAGE (L/S)	TAILLE DE MAILLE (MM)	ENTREE (MM)	SORTIE CITERNE (MM)	SORTIE DRAINAGE (MM)	DIFFERENCE HAUTEUR ENTREE & SORTIE (MM)
200	PE (polyeth-yleen)	IN TANK	1,4	0,90	Ø110	Ø110	Ø110	52

AVANTAGES
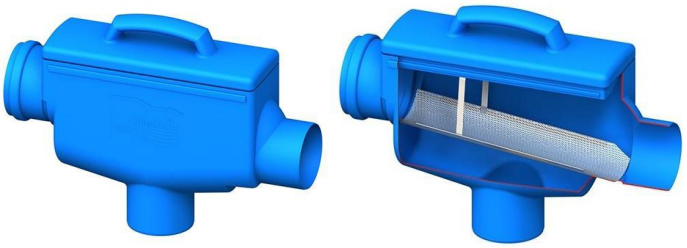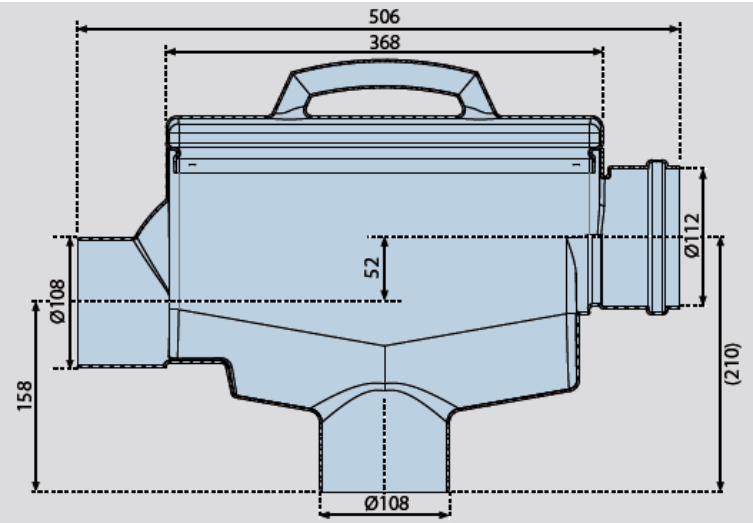
- Le filtre à pluie Slim Rain est conçu pour être installé dans un réservoir de stockage d'eau de pluie.
- Fabriqué de polyéthylène de haute qualité et d'acier inoxydable.
- Avec seulement 52 mm de dénivelé entre l'entrée et la sortie, ce filtre peut être monté sur nos réservoirs enterrés.